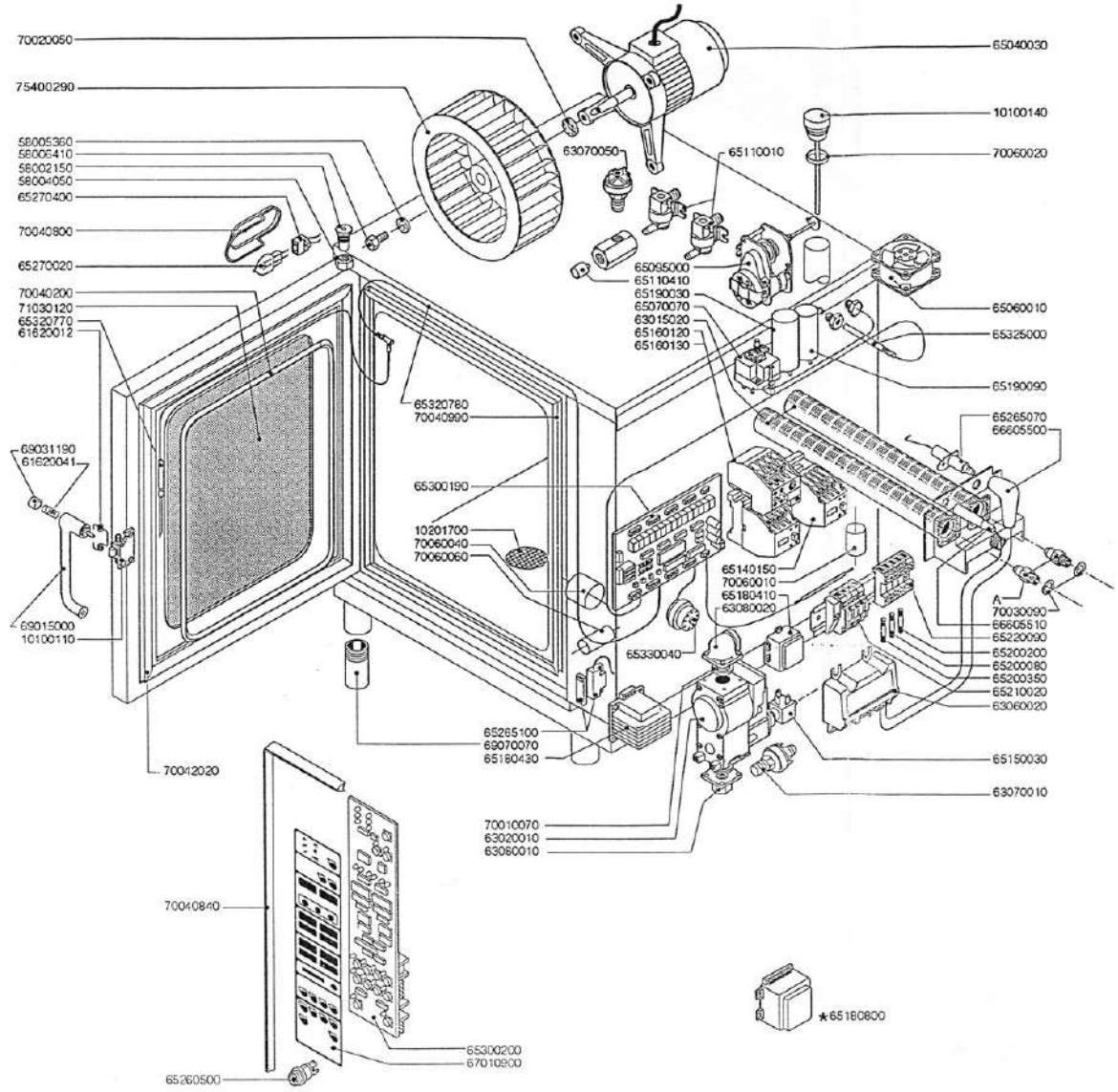

RICAMBI FORNI MIX VAPOR VG 110

CODICE	DESCRIZIONE	T
10100110	FLANGIA NASELLO COMPLETA	1
10100140	TAPPO SFIATO COMPLETO	1
10201700	FILTRO PER SCARICO	1
58002150	PERNO CERNIERA	1
58004050	DADO PERNO CERNIERA	1
58005360	RONDELLA PER VENTOLA	1
58006410	VITE PER VENTOLA	1
61620012	MOLLA PER CHIUSURA	1
61620041	MOLLA PULSANTE	1
63015020	BRUCIATORE COMPLETO CAMERA	1
63020010	VALVOLA GAS	1
63060020	PANNELLO ACCENSIONE	1
63070010	PRESSOSTATO	1
63070060	PRESSOSTATO ACQUA	1
63080010	FLANGIA DRITTA	1
63080020	FLANGIA CURVA	1
65040030	MOTORE	1
65060010	VENTILATORE	1
65070070	TERMOSTATO SICUREZZA CAMERA	1
65095000	MOTORINO SFIATO COMPLETO	1
65110010	ELETTROVALVOLA ACQUA	2
65110410	RIDUTTORE DI PORTATA	1
65140150	TELERUTTORE	2
65150050	BOBINA VALVOLA GAS	1
65160120	TERMICO 1,6 - 2,5 A	1
65160130	TERMICO 3,2 - 5 A	1
65180410	TRASFORMATORE	2
65180450	TRASFORMATORE	1
65190030	CONDENSATORE 16 MF	1
65190090	CONDENSATORE 12,5 MF	1
65200060	FUSIBILE 0,125A(T)	2
65200200	FUSIBILE 2 A	1
65200350	FUSIBILE 0,35 A(T)	1
65210020	PORTA FUSIBILE	4
65220090	MORSETTIERA	1
65260500	PULSANTE UNIPOLARE	1
65265070	CANDELA ACCENSIONE	2
65265100	MICRO PORTA COMPLETO	1
65270020	LAMPADA	2
65270400	PORTALAMPADA	2
65300190	SCHEDA BASE T	1
65300200	SCHEDA TASTIERA T	1
65320770	SONDA AL CUORE	1
65320780	CAVO SONDA AL CUORE	1
65325000	SONDA	2
65330040	SUONERIA	1
66605500	CAVETTO ACCENSIONE DX CAMERA	1
66605510	CAVETTO ACCENSIONE SX CAMERA	1
67010900	TASTIERA T	1
69015000	MANIGLIA PULSANTE COMPLETA	1
69031190	PULSANTE MANIGLIA	1
69070070	PIEDINO	4
70010070	ANELLO OR	2
70020050	GUARNIZIONE MOTORE	1
70030090	GUARNIZIONE PER UGELLI	2
70040200	GUARNIZIONE CRISTALLI	2
70040800	GUARNIZIONE LAMPADA	2
70040840	GUARNIZIONE CRUSCOTTO	1
70040990	GUARNIZIONE FACCIATA	1
70042020	GUARNIZIONE PORTA	1
70060010	MANICOTTO D.30	2
70060020	GUARNIZ.TAPPO SFIATO	1
70060040	MANICOTTO D.50	1
70060060	MANICOTTO D.15	1
71030120	CRISTALLI	1
75400270	VENTOLA	1

*	TENSIONI SPECIALI 380-415V SENZA NEUTRO
65180800	AUTOTRASFORMATORE

A UGELLI (vedi Manuale Operativo)

0850494